■ ワゴン R

・共通編も合わせて参照ください。

■ 車両部品の取り外し

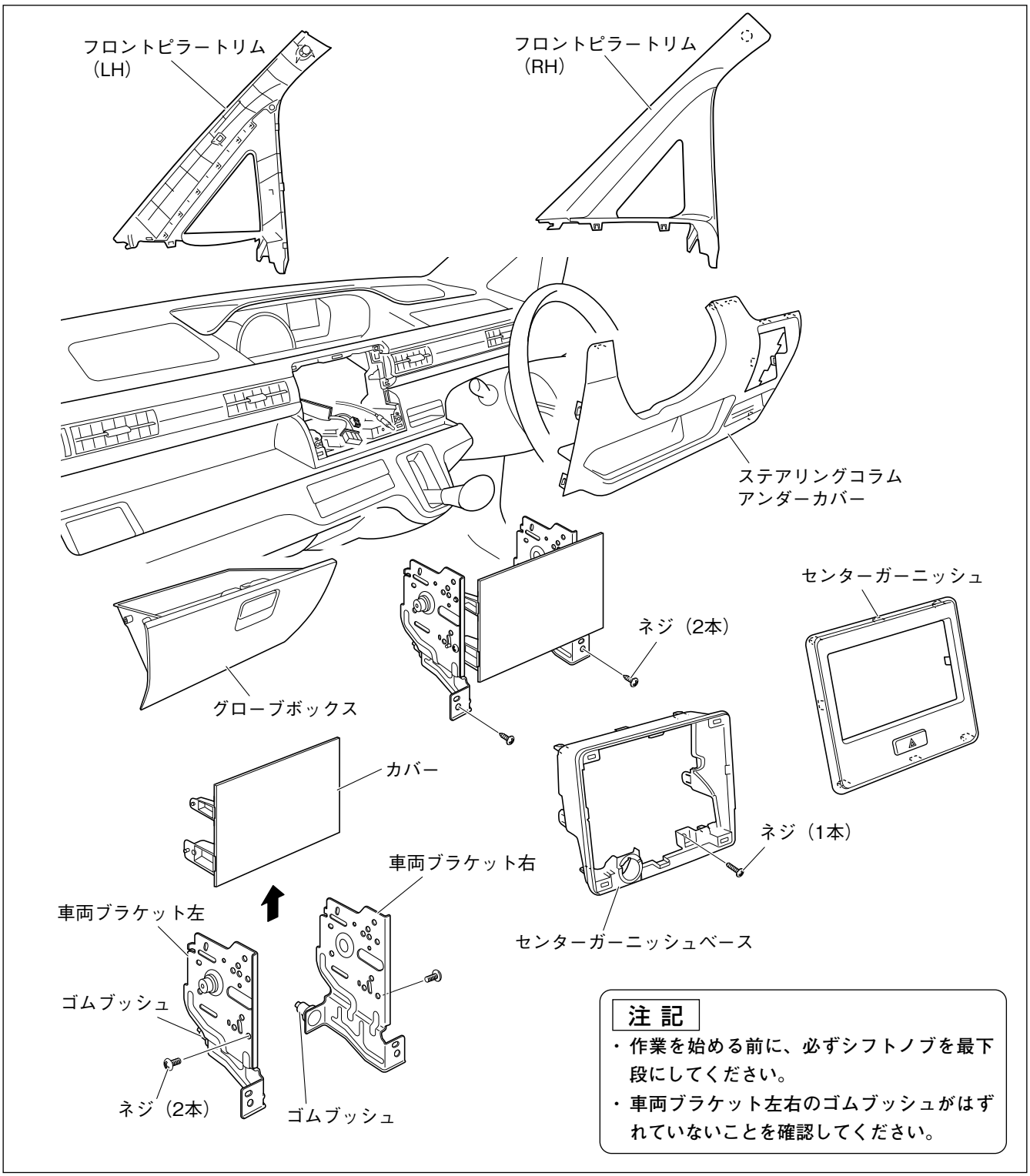

1. フロントピラートリム（LH/RH）を取り外します。
2. センターガーニッシュを取り外します。（ハザードスイッチコネクター、クリップ４箇所、ツメ４箇所）
3. センターガーニッシュベースを取り外します。（ネジ１本、クリップ４箇所）
4. 車両ブラケット左右を取り外します。（ネジ２本、オーディオコネクター、アンテナコネクター）
5. 車両ブラケット左右からカバーを取り外します。（ネジ２本）
6. ステアリングコラムアンダーカバーを取り外します。（クリップ１箇所、ツメ９箇所）
7. グローブボックスを取り外します。

■ 保護シートの準備

99097-80T45-K02 の場合

保護シート（200×50mm）⑰

単位:mm

30×50	40×50	20×50	20×50	35×50	35×50	

1. 車両側の板金エッジ部から配線等を保護するため、保護シート⑰を左図のようにカットします。

99097-80T55-K03 の場合

保護シート（200×50mm）⑰

単位:mm

30×50	40×50	

1. 車両側の板金エッジ部から配線等を保護するため、保護シート⑰を左図のようにカットします。

■ TV アンテナの配線と固定（99097-80T45-K02 の場合のみ）

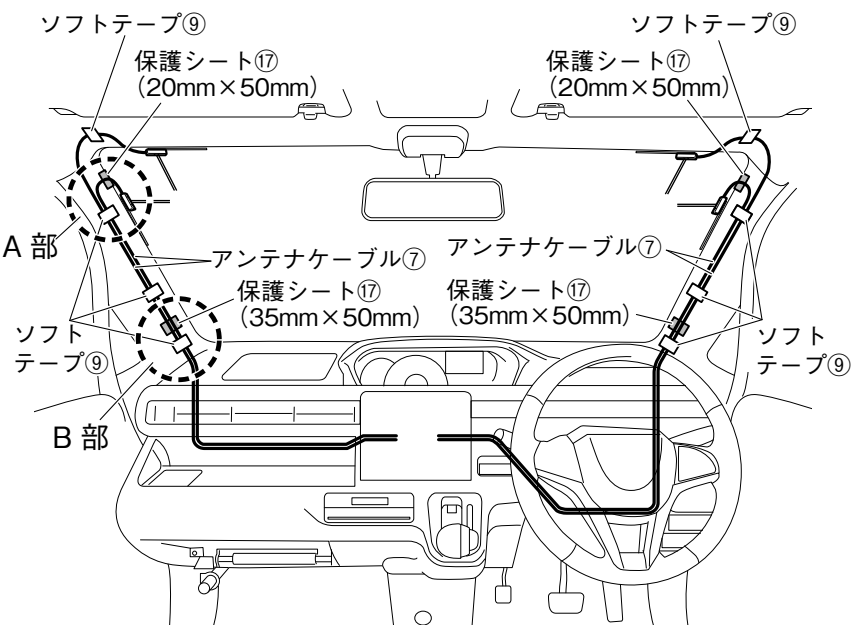

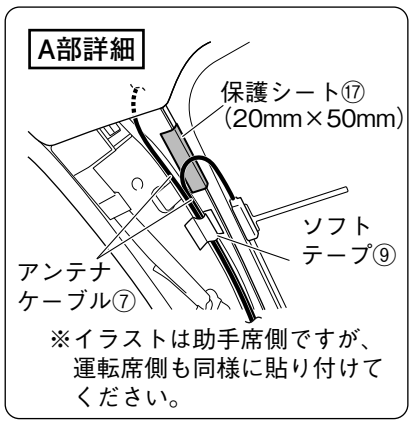

※イラストは助手席側ですが、運転席側も同様に貼り付けてください。

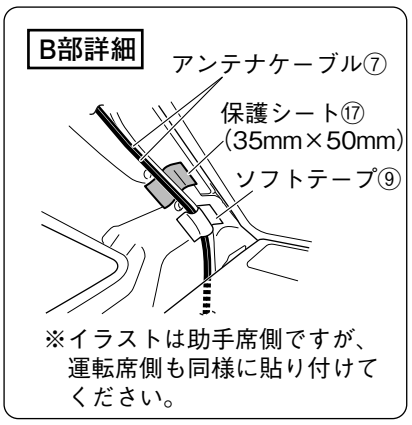

※イラストは助手席側ですが、運転席側も同様に貼り付けてください。

1. ソフトテープ⑨で固定しながらアンテナケーブル⑦を配線します。

⚠注意

板金エッジ部に保護シート⑰を左図のように貼り付けてください。

注 記

保護シート⑰を貼り付ける面の油汚れなどをきれいに拭き取ってください。
また寒い時は温めてから作業を行ってください。

⚠注意

ケーブル類をはさみ込まないようにしてください。

注 記

- アンテナケーブル⑦、ソフトテープ⑨および保護シート⑰は、カーテンエアバッグの部品と接触しないように配策・固定してください。
- ソフトテープ⑨および保護シート⑰でフロントピラートリムの固定クリップ穴をふさがないでください。
  また、フロントピラートリムの当てリブ部と干渉しないようにしてください。

■ GPS アンテナの取り付け

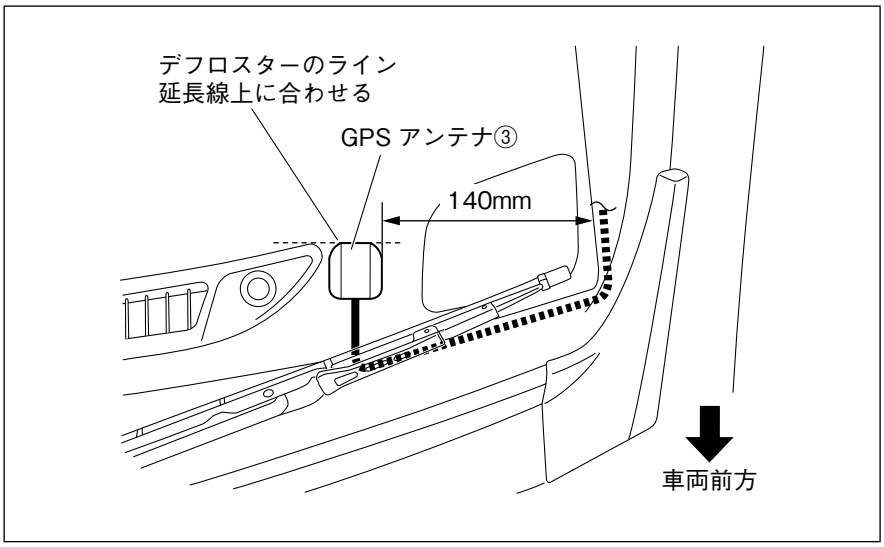

1. GPS アンテナ③を左図の位置に取り付けます。

■ マイクの取り付け

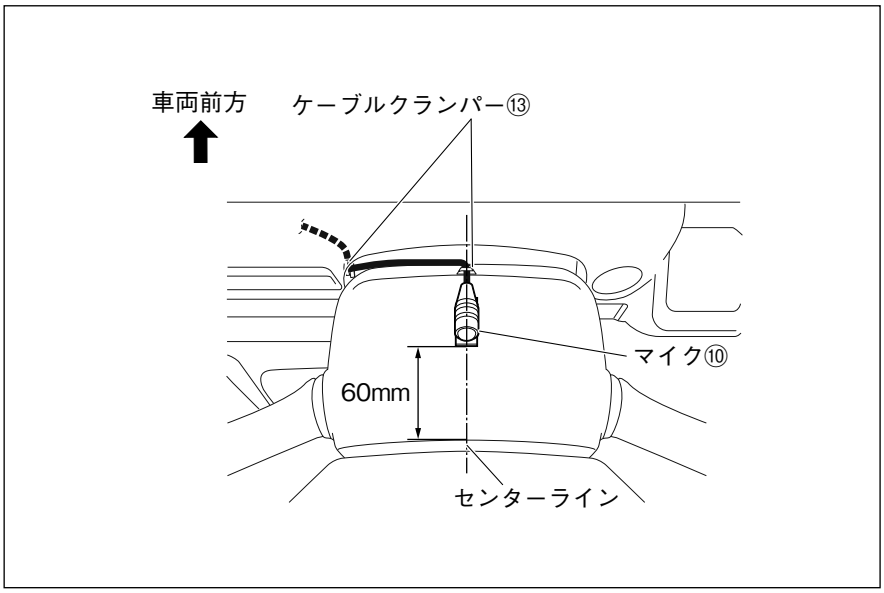

1. マイク⑩を左図の位置に取り付けます。

⚠注意
マイク⑩を貼り付ける面の油汚れなどをきれいに拭き取ってください。汚れていると粘着力が低下し固定できなくなります。

2. マイク⑩のケーブルをケーブルクランパー⑬で固定します。

⚠注意
ケーブルクランパー⑬を貼り付ける面の油汚れなどをきれいに拭き取ってください。汚れていると粘着力が低下し固定できなくなります。

注 記
配線終了後、ステアリングのチルト操作等を行い、マイク⑩のケーブルと干渉しないことを確認してください。

■ 車速信号、パーキング信号、バック信号の取り出し

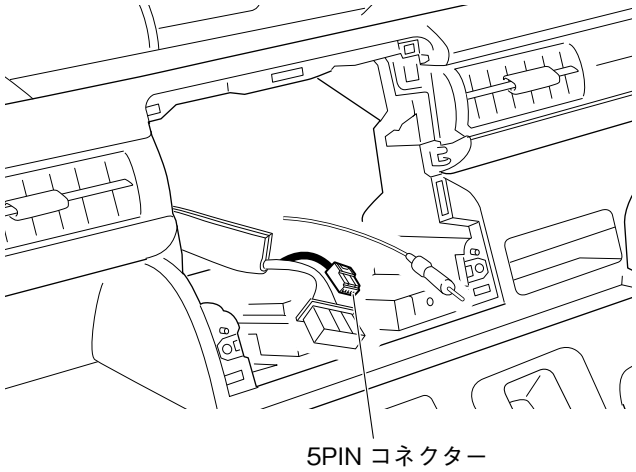

1. 車両側 5PIN コネクターの線が車両ハーネスにテープで固定されているので、このテープを外します。
2. 車両側 5PIN コネクターを引き出します。

■ 配線

アドバイス

アンテナケーブル⑦の取り付けは、99097-80T45-K02 を取り付ける場合のみ必要です。

＜助手席側：グローブボックス取り付け部奥の配線＞

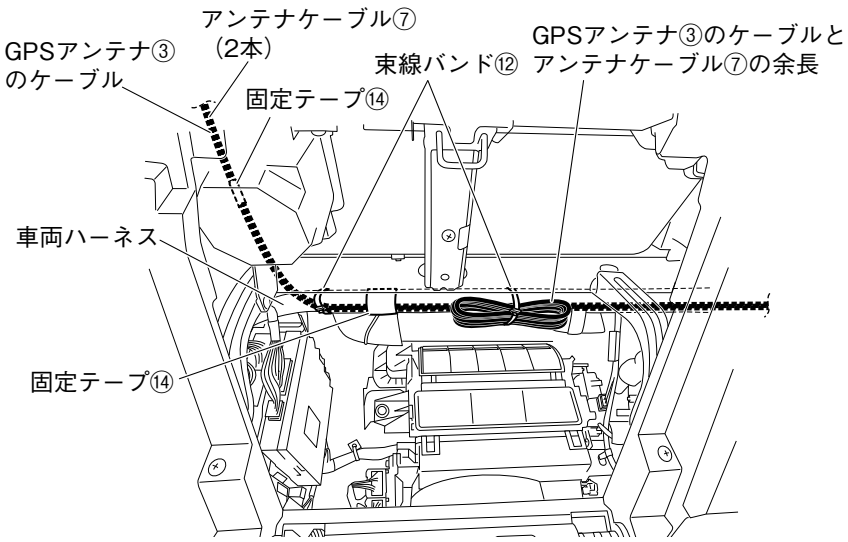

1. GPS アンテナ③のケーブルとアンテナケーブル⑦（2 本）をダッシュボード助手席側からグローブボックス取り付け部奥を通して、ナビゲーション取り付け部まで配線します。ケーブルは固定テープ⑭と束線バンド⑫で車両ハーネスに固定し、余長は束線バンド⑫で車両ハーネスに固定します。

<運転席側：ドライブシャフト奥側の配線>

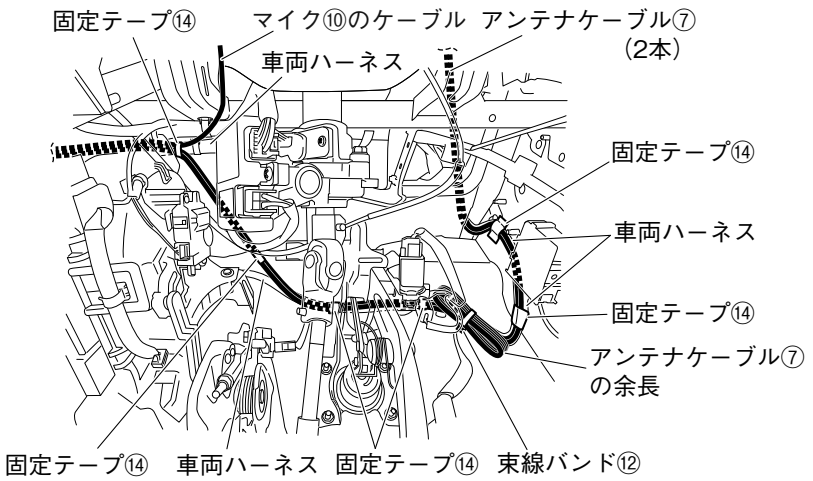

2. アンテナケーブル⑦（2本）をダッシュボード運転席側からドライブシャフト奥側を通して、ナビゲーション取り付け部まで配線します。
また、マイク⑩のケーブルもナビゲーション取り付け部まで配線します。
ケーブルは固定テープ⑭で車両ハーネスに固定し、余長は束線バンド⑫で車両ハーネスに固定します。

<ナビゲーション取り付け部の配線>

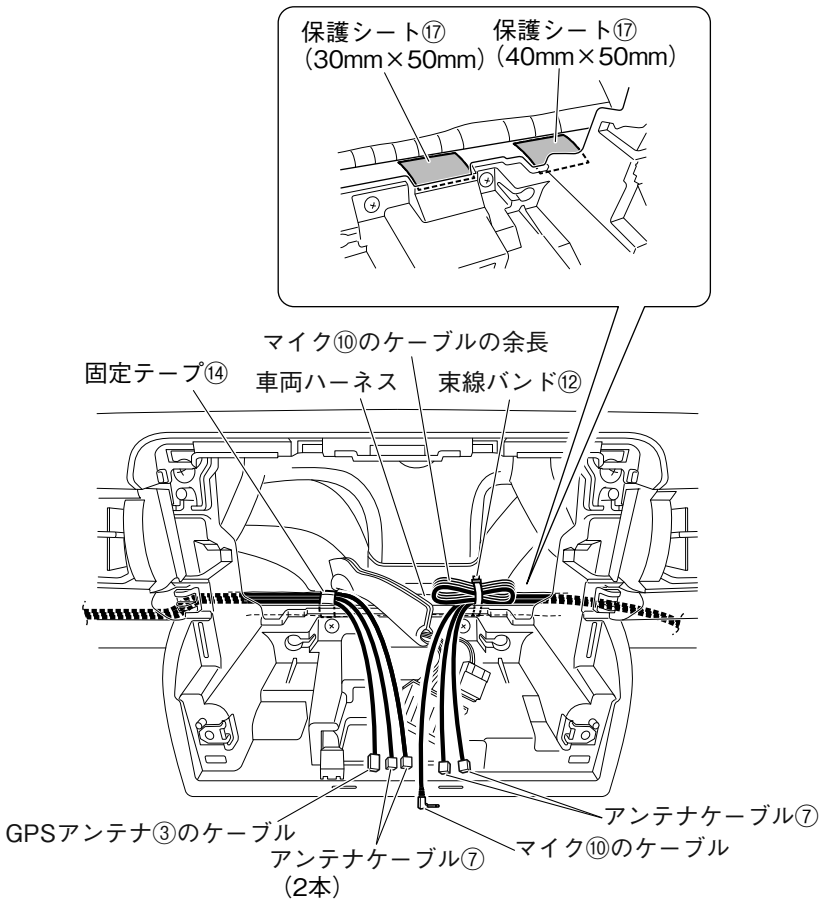

3. 助手席側から配線したアンテナケーブル⑦（2本）とGPSアンテナ③のケーブルを、固定テープ⑭で車両ハーネスに固定します。
4. 運転席側から配線したアンテナケーブル⑦（2本）とマイク⑩のケーブルの余長を、束線バンド⑫で車両ハーネスに固定します。

⚠注意
板金エッジ部に保護シート⑰を左図のように貼り付けてください。

注 記
保護シート⑰を貼り付ける面の油汚れなどをきれいに拭き取ってください。
また寒い時は温めてから作業を行ってください。

⚠注意
ケーブル類をはさみ込まないようにしてください。

■ ナビゲーションの取り付け

アドバイス

本項目では、99097-80T45-K02 と 99097-80T55-K03 とで取り付け手順が異なる箇所があります。異なる箇所は書き分けをしますので読み間違えのないようにしてください。

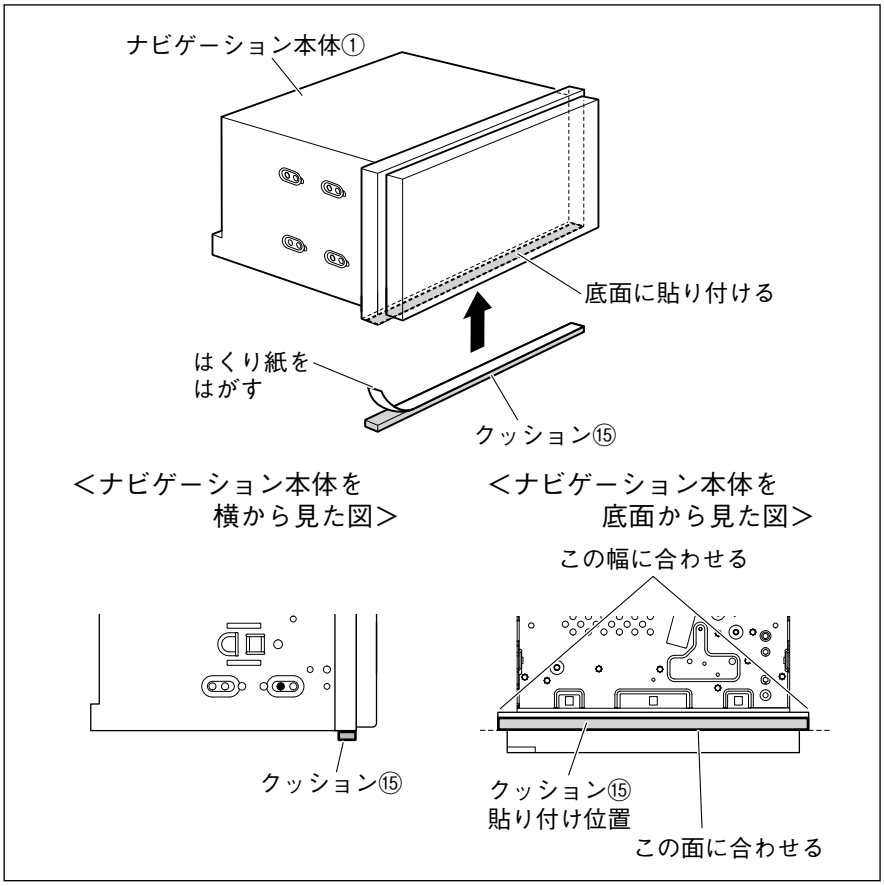

1. 共通編 P23 を参照してナビゲーション本体①にシート㉕を貼り付けます。
2. ナビゲーション本体①のパネル部の下側にクッション⑮を貼り付けます。

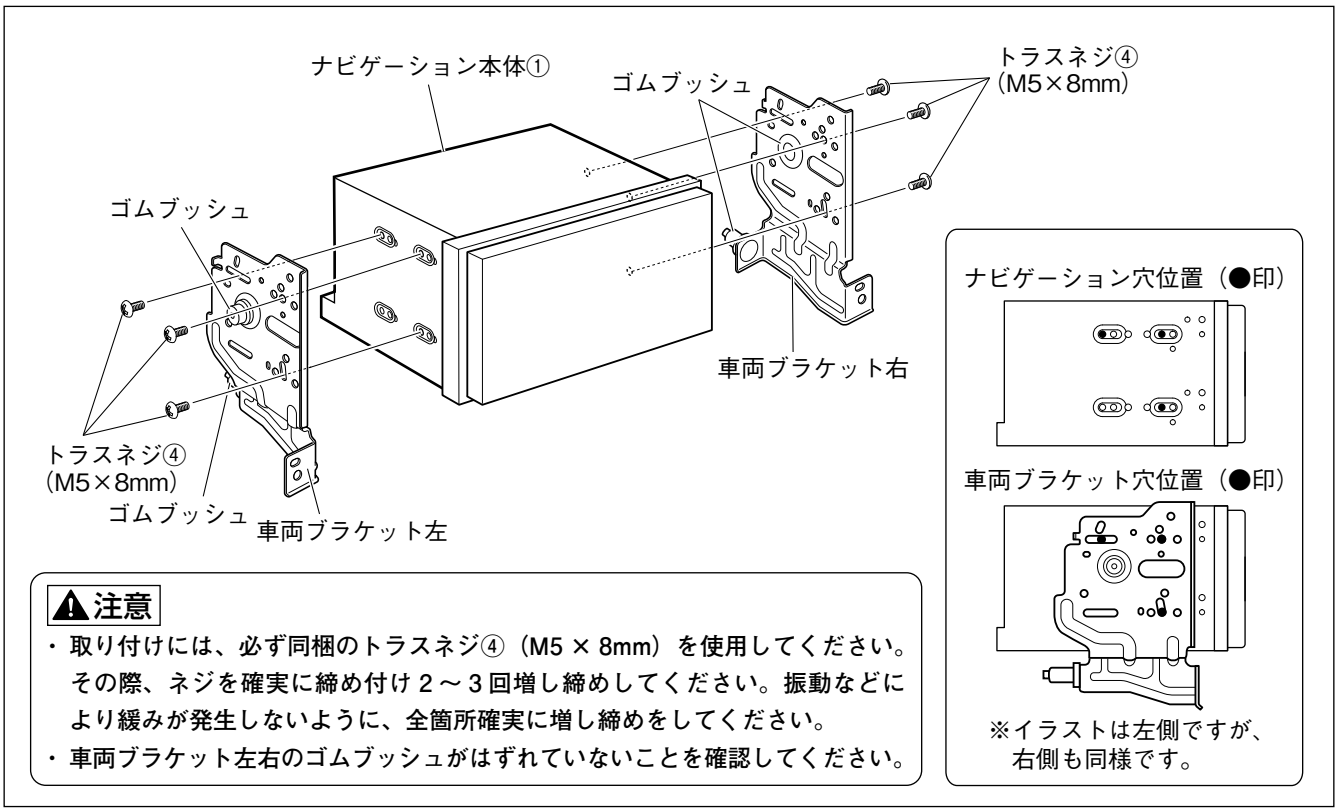

⚠注意

- 取り付けには、必ず同梱のトラスネジ④（M5 × 8mm）を使用してください。その際、ネジを確実に締め付け 2 ～ 3 回増し締めしてください。振動などにより緩みが発生しないように、全箇所確実に増し締めをしてください。
- 車両ブラケット左右のゴムブッシュがはずれていないことを確認してください。

3. ナビゲーション本体①に車両ブラケット左右を取り付けます。

※ 99097-80T45-K02 の場合

4. 共通編 P6 の「結線図」を参照してナビゲーション本体①に USB ケーブル（タイプ A）⑲を接続し、背面カバー A ㉒をバインドネジ（黒）㉔で固定します。

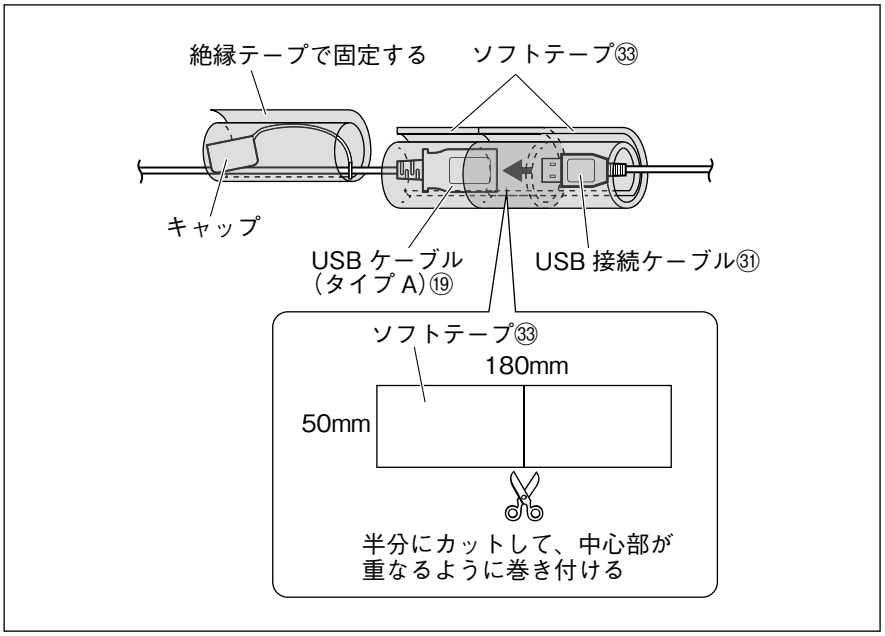

● USB ソケット（別売品）を使用する場合は、手順 5 へ進んでください。
● USB ソケット（別売品）を使用しない場合は、手順 13 へ進んでください。

5. USB ケーブル（タイプ A）⑲と USB 接続ケーブル㉛を接続します。接続部は、異音と抜け防止のためソフトテープ㉝を巻きます。
取り外したキャップは、絶縁テープで USB ケーブル（タイプ A）⑲に巻いて固定してください。

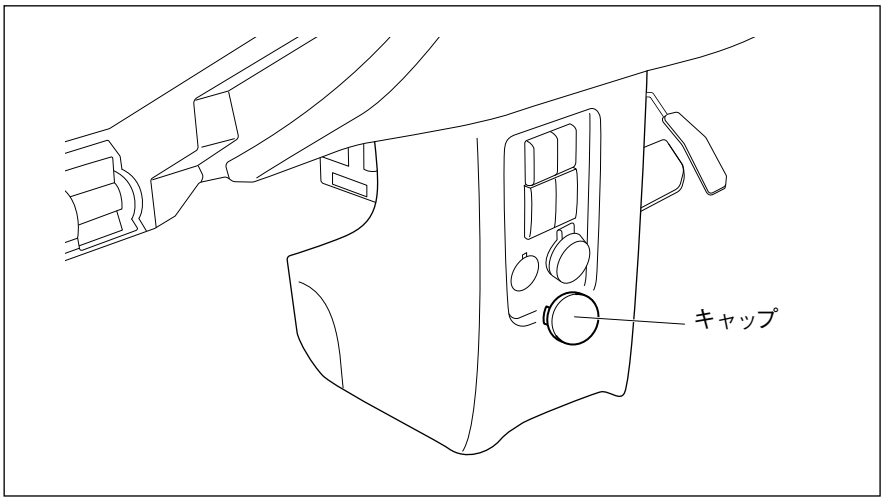

6. アクセサリーソケットのキャップを外します。

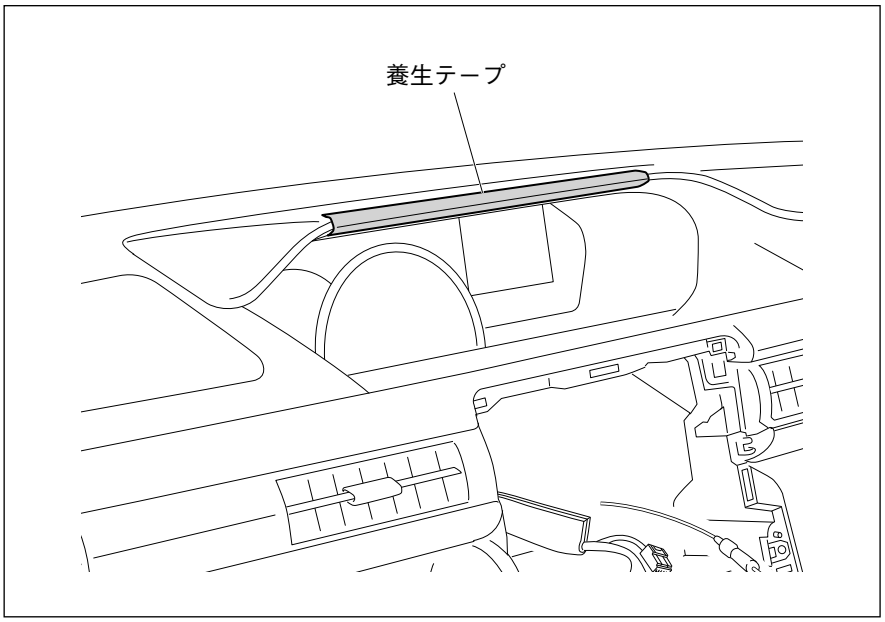

7. 左図のように、養生テープを貼ります。

注 記

内装部品を傷つけないよう、保護を行ってください。

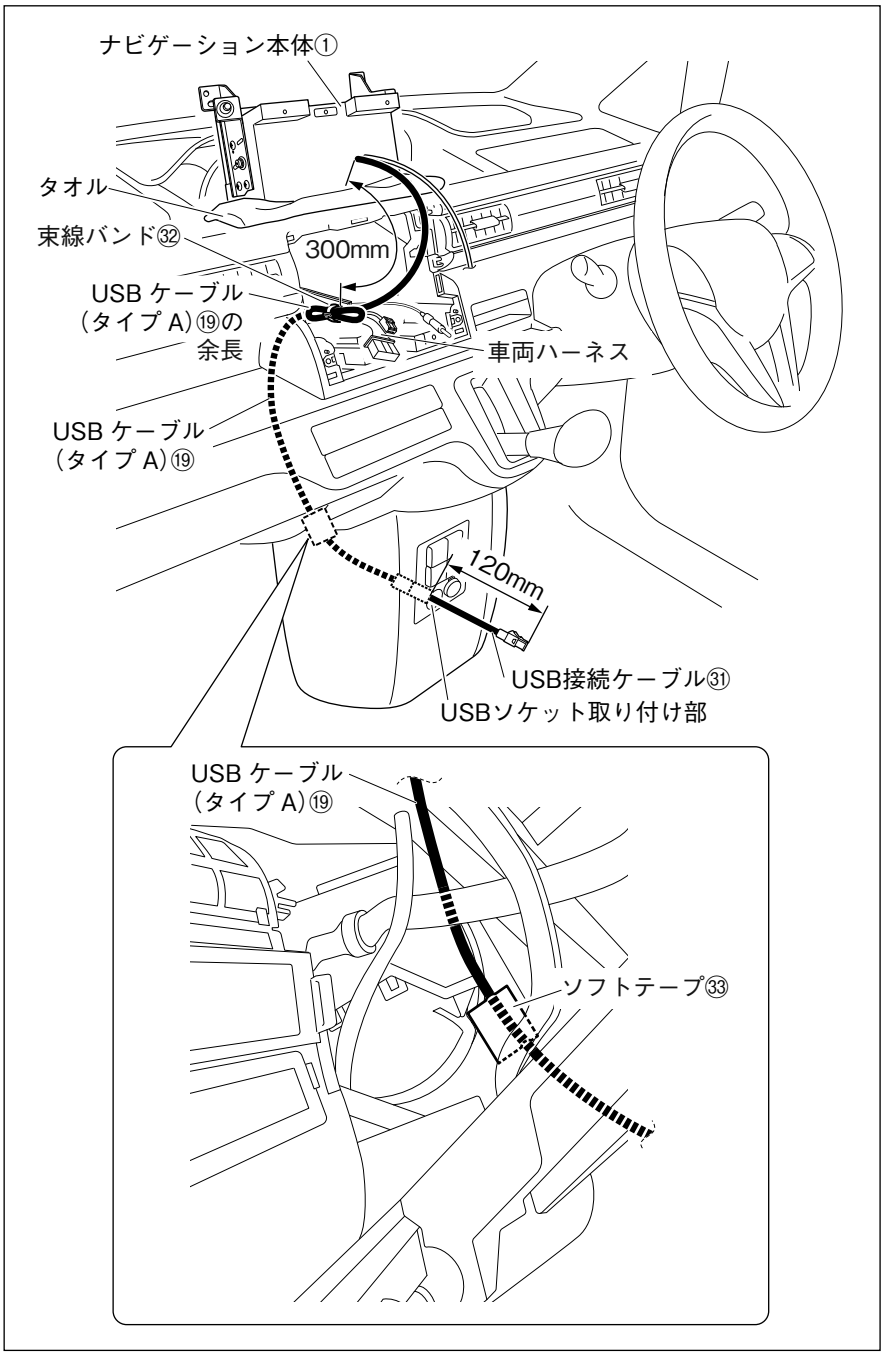

8. ダッシュボードの上をタオルなどで保護し、ナビゲーション本体①を逆さにして置きます。

注 記

内装部品を傷つけないよう、保護を行ってください。

9. ナビゲーション本体①背面の USB ケーブル（タイプ A）⑲ 2 本のうち、USB 接続ケーブル㉛を接続した 1 本をシフトパネル下まで配線し、USB ソケット（別売品）を取り付ける穴から 120mm 出します。
10. 図のように配線し、ソフトテープ㉝で樹脂部に固定し、余長を束線バンド㉜で車両ハーネスに固定します。

⚠注意

ナビゲーション本体①背面の USB ケーブル（タイプ A）⑲は、板金エッジ、樹脂エッジ、および可動部に干渉しないように配線してください。

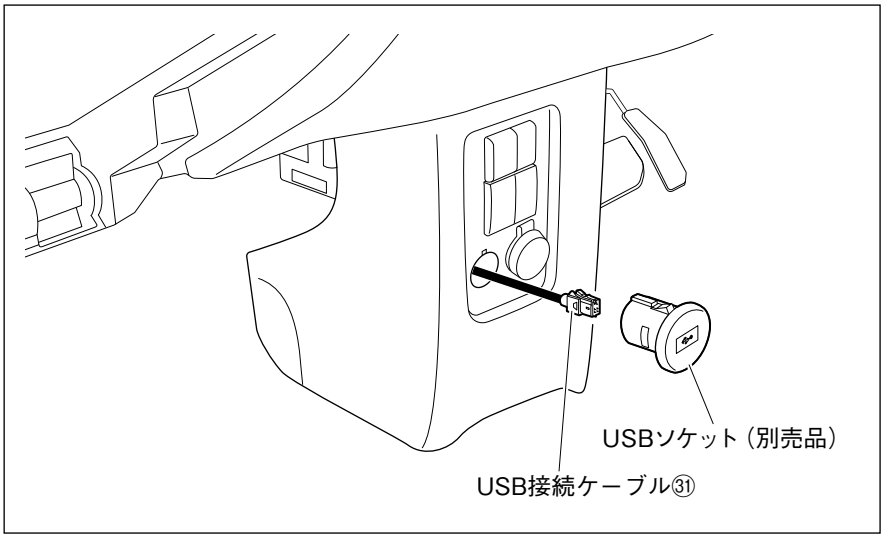

11. USB 接続ケーブル㉛と USB ソケット（別売品）を接続します。

注 記

コネクターはカチッと音がするまで確実にはめ込んでください。

12. USB ソケット（別売品）を車両に取り付けます。

注 記

USB ソケット（別売品）のツメが確実に掛かるように取り付けてください。

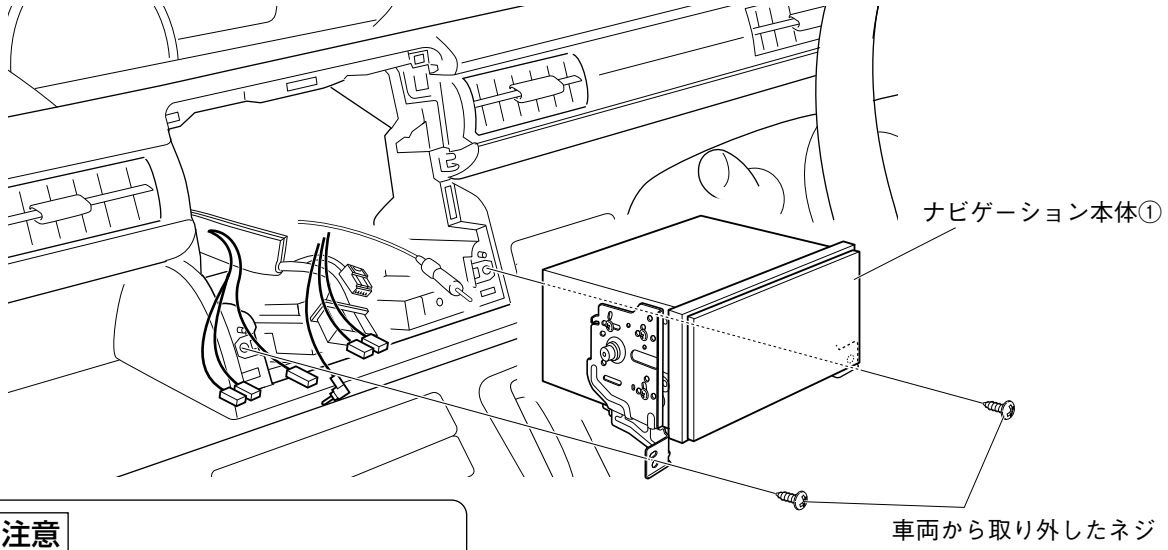

⚠注意

車両ブラケット左右のゴムブッシュがはずれていないことを確認してください。

13.共通編「結線図」を参照して配線を接続します。

14.ナビゲーション本体①を車両へ取り付けます。
その際、USB ケーブル（タイプ A）⑲をグローブボックス側へ配線します。（共通編 P24 を参照して USB ケーブル（タイプ A）⑲の取付を行ってください。）

15.ナビゲーション本体①を車両から取り外したネジで車両に取り付けます。取り付ける際はゆるみのないよう締め付けてください。また、ネジおよび指示なきボルトは、がたや破損が発生しないトルクで締め付けてください。

注 記

- **ハーネスやケーブルをコンソール内の空いている方に逃がすようにして取り付けてください。ナビゲーション本体①の裏側に固まっていると取り付けできない場合があります。**
- **ゴムブッシュ付近にケーブルやコードが掛からないようにして取り付けてください。ケーブルやコードを挟み込んだり、取り付けできない場合があります。**

●コード類を配線する際は、下記の点に注意してください。

⚠警告

車体やネジ部分、シートレールなどの可動部にコードを挟み込まないように配線する
断線やショートにより、火災や感電、故障の原因となります。

コード類の配線時に金属部と接触するところは、絶縁テープを巻く
コード類の被覆が切れて金属部に接触するとショートによる火災や感電、故障の原因となります。

※ 99097-80T55-K03 の場合

4. 共通編 P8 の「結線図」を参照してナビゲーション本体①に USB ケーブル（タイプ C）⑳を接続し、背面カバー B ㉓をバインドネジ（黒）㉔で固定します。

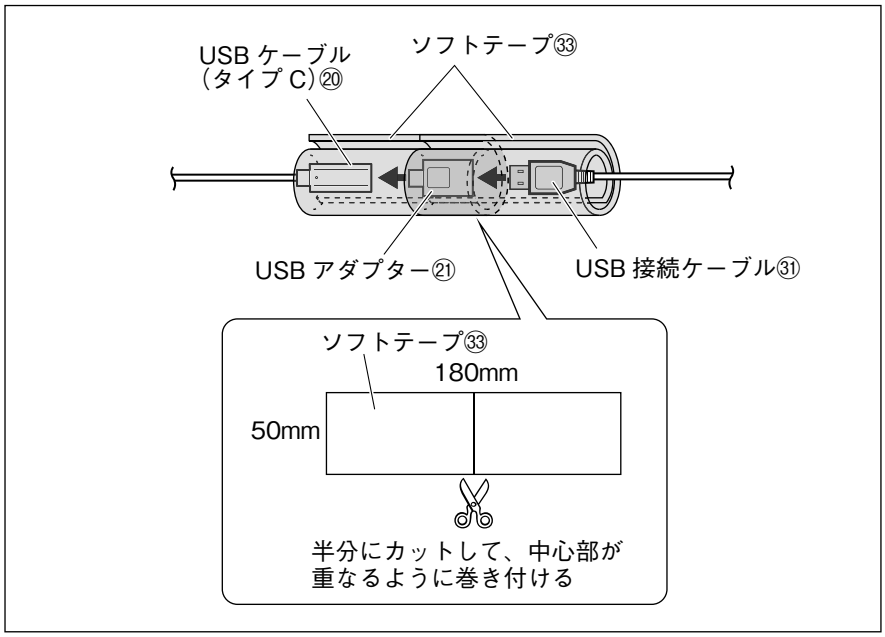

● USB ソケット（別売品）を使用する場合は、手順 5 へ進んでください。
● USB ソケット（別売品）を使用しない場合は、手順 13 へ進んでください。

5. USB ケーブル（タイプ C）⑳と USB アダプター㉑を接続後、USB 接続ケーブル㉛を接続します。
接続部は、異音と抜け防止のためソフトテープ㉝を巻きます。

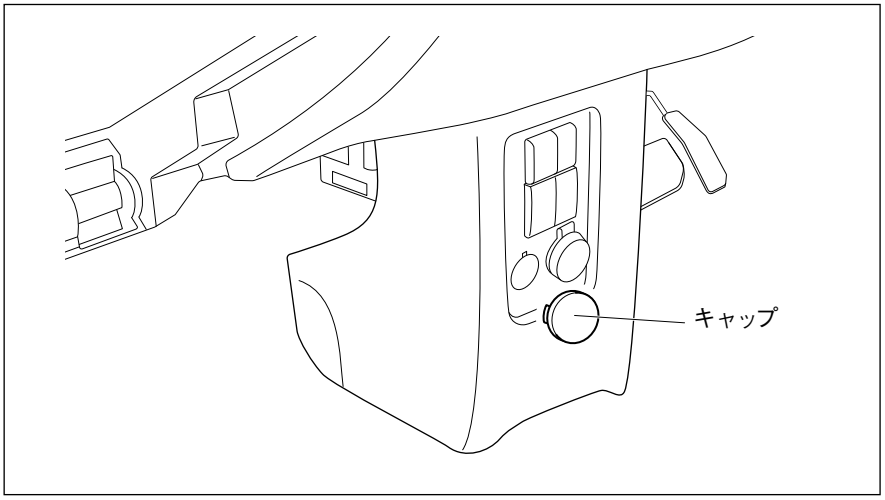

6. アクセサリーソケットのキャップを外します。

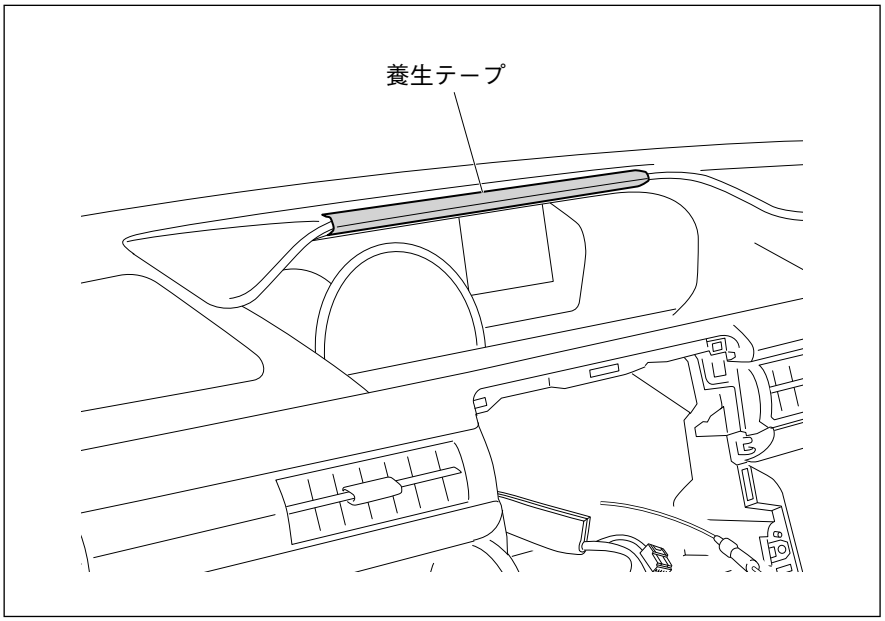

7. 左図のように、養生テープを貼ります。

注 記

内装部品を傷つけないよう、保護を行ってください。

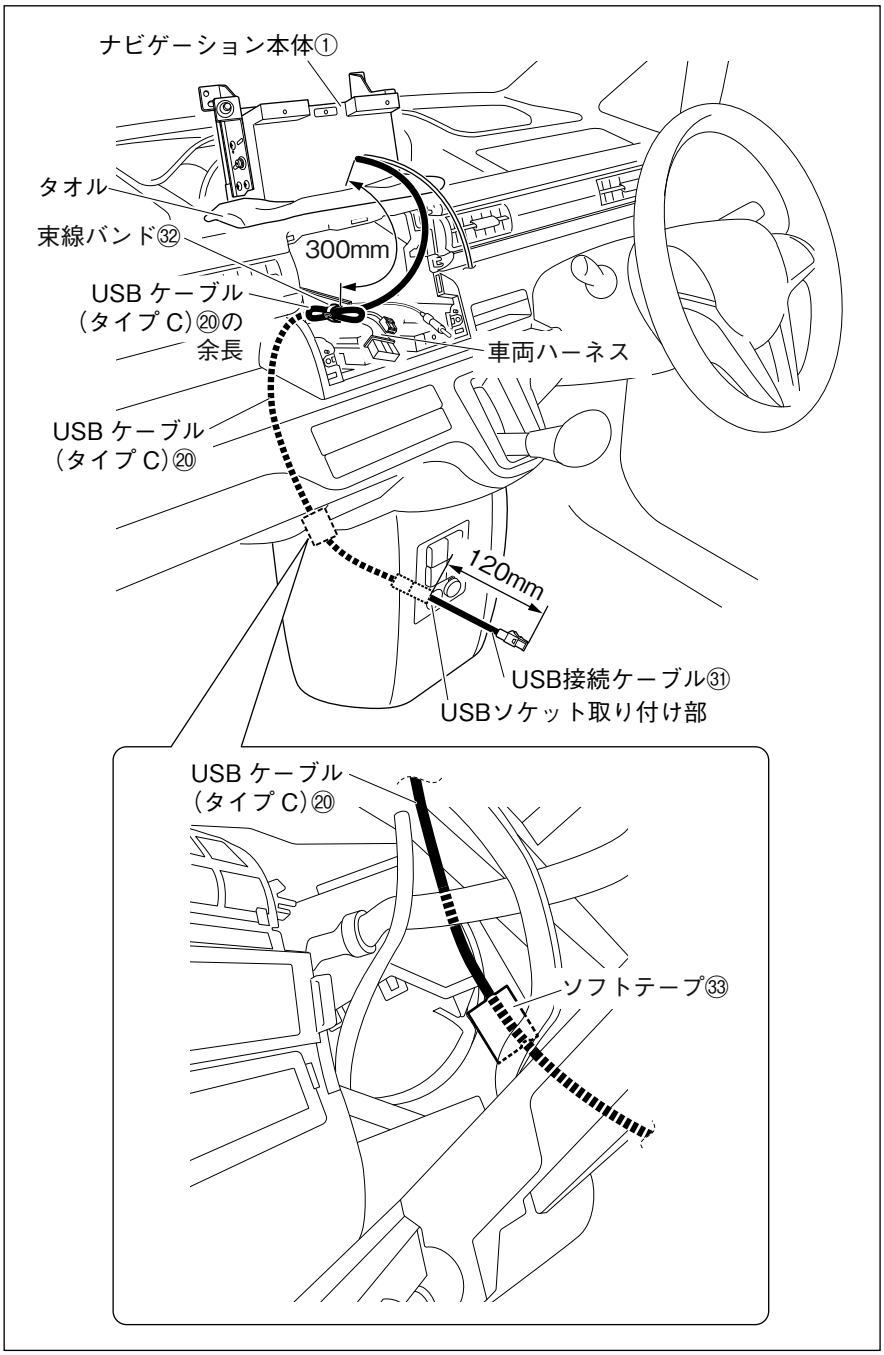

8. ダッシュボードの上をタオルなどで保護し、ナビゲーション本体①を逆さにして置きます。

注 記

内装部品を傷つけないよう、保護を行ってください。

9. ナビゲーション本体①背面の USB ケーブル（タイプ C）⑳と、つないだ USB 接続ケーブル㉛をシフトパネル下まで配線し、USB ソケット（別売品）を取り付ける穴から 120mm 出します。
10. 図のように配線し、ソフトテープ㉝で樹脂部に固定し、余長を束線バンド㉜で車両ハーネスに固定します。

⚠注意

ナビゲーション本体①背面の USB ケーブル（タイプ C）⑳は、板金エッジ、樹脂エッジ、および可動部に干渉しないように配線してください。

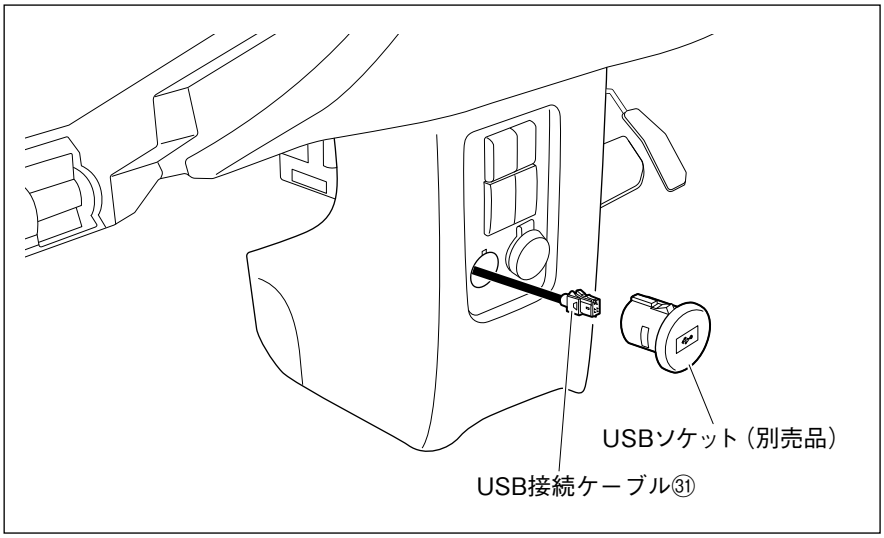

11. USB 接続ケーブル㉛と USB ソケット（別売品）を接続します。

注 記

コネクターはカチッと音がするまで確実にはめ込んでください。

12. USB ソケット（別売品）を車両に取り付けます。

注 記

USB ソケット（別売品）のツメが確実に掛かるように取り付けてください。

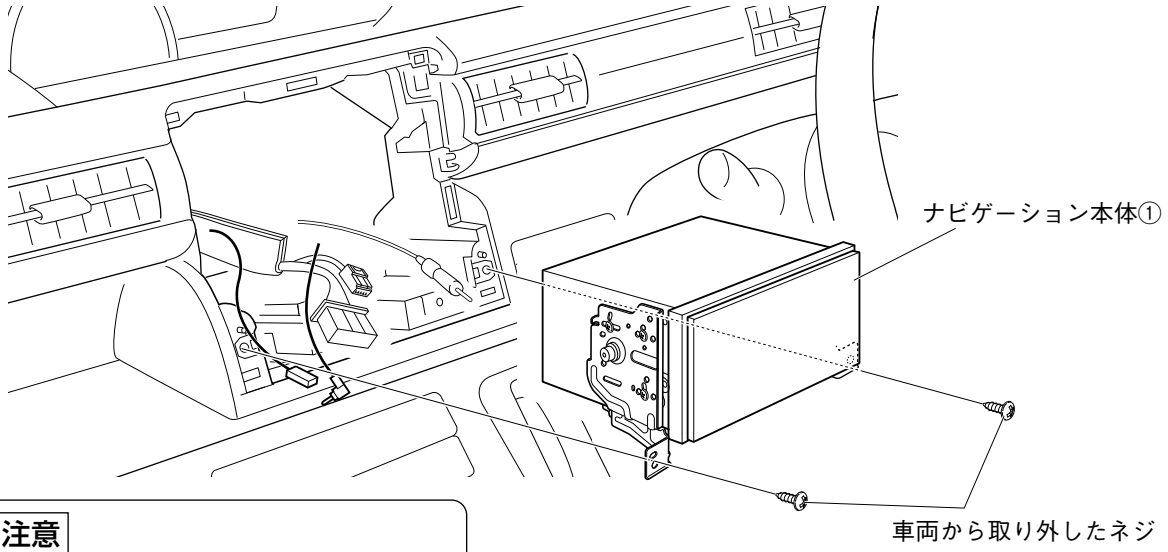

⚠注意

車両ブラケット左右のゴムブッシュがはずれていないことを確認してください。

13.共通編「結線図」を参照して配線を接続します。

14.ナビゲーション本体①を車両へ取り付けます。
その際、USB ケーブル（タイプ C）⑳をグローブボックス側へ配線します。（共通編 P24 を参照して USB ケーブル（タイプ C）⑳の取付を行ってください。）

15.ナビゲーション本体①を車両から取り外したネジで車両に取り付けます。取り付ける際はゆるみのないよう締め付けてください。また、ネジおよび指示なきボルトは、がたや破損が発生しないトルクで締め付けてください。

注 記

- **ハーネスやケーブルをコンソール内の空いている方に逃がすようにして取り付けてください。ナビゲーション本体①の裏側に固まっていると取り付けできない場合があります。**
- **ゴムブッシュ付近にケーブルやコードが掛からないようにして取り付けてください。ケーブルやコードを挟み込んだり、取り付けできない場合があります。**

●コード類を配線する際は、下記の点に注意してください。

⚠警告

車体やネジ部分、シートレールなどの可動部にコードを挟み込まないように配線する
断線やショートにより、火災や感電、故障の原因となります。

コード類の配線時に金属部と接触するところは、絶縁テープを巻く
コード類の被覆が切れて金属部に接触するとショートによる火災や感電、故障の原因となります。

■ 車両部品の復元

1. 取り外しと逆の手順で取り付けます。

- **車両部品復元時に一時的に取り外した部品は、必ずサービスマニュアルの手順に沿って、用品取り付け前の状態に戻してください。（コネクター類の接続・締め付けトルク等）**
- **取り付け作業完了後、車両および用品が正しく機能しているか動作確認してください。**
  車の電装品（ブレーキ、ライト、ホーン、ウインカー、ハザードなど）が正常に動作しない状態で使用すると、火災や交通事故の原因になります。

●ネジの締め付けトルクが規定されているものがある場合は、規定のトルクで締め付けてください。